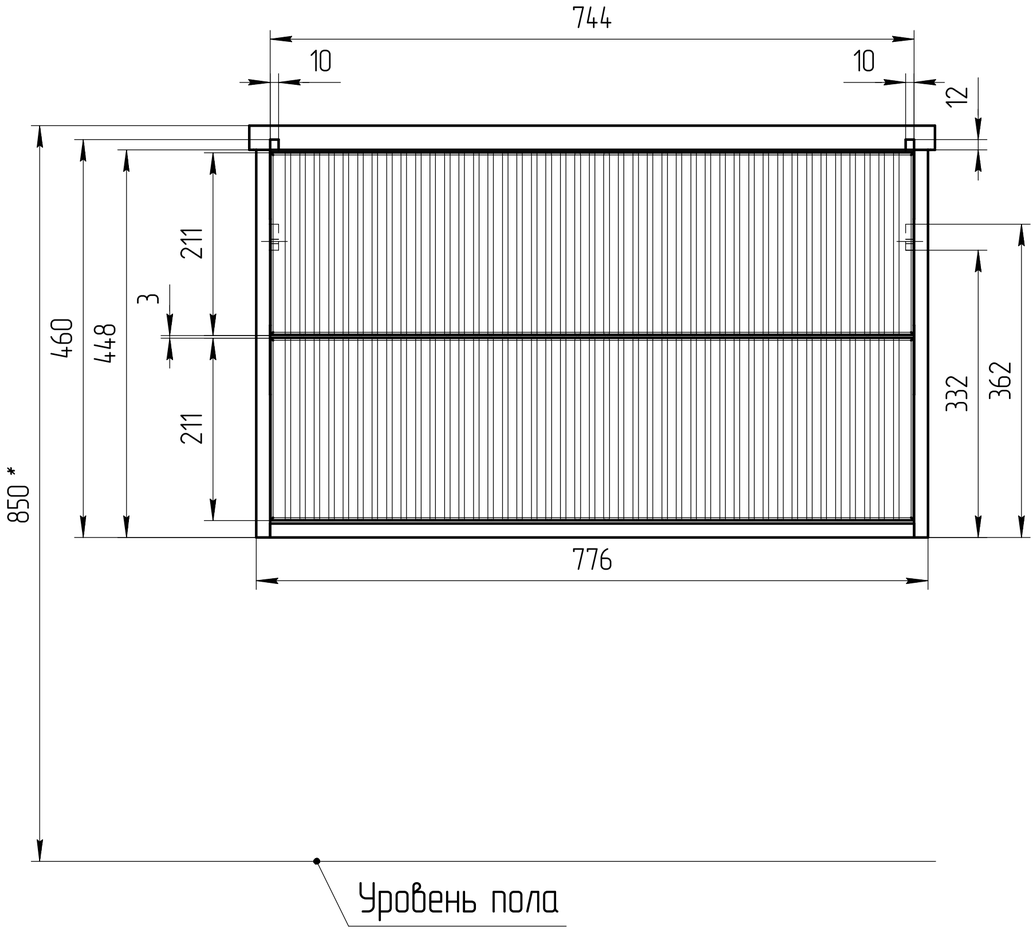


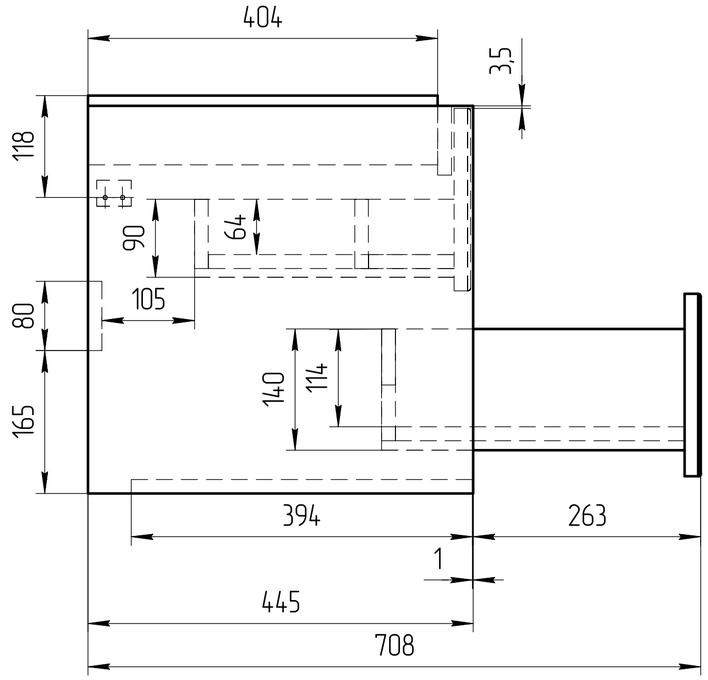


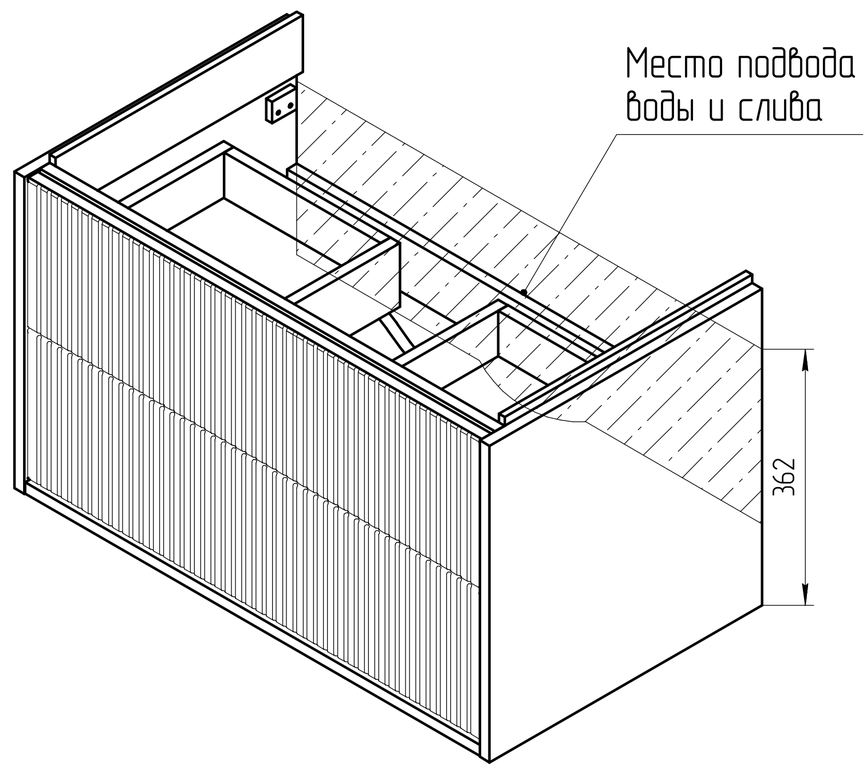


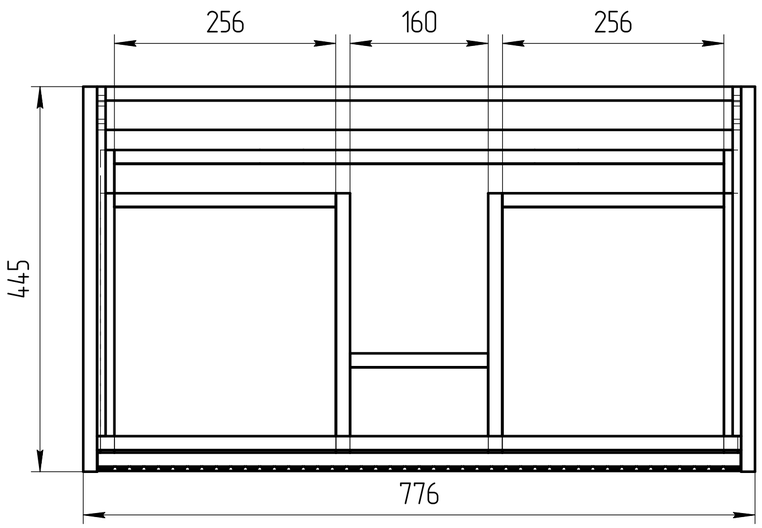


"*" – монтажная высота от уровня пола до края раковины

| Тумба Classic Ribble 80 | Масштаб 1:5 |
|---|---|
| ЛДСП 16мм (коричневый) | |