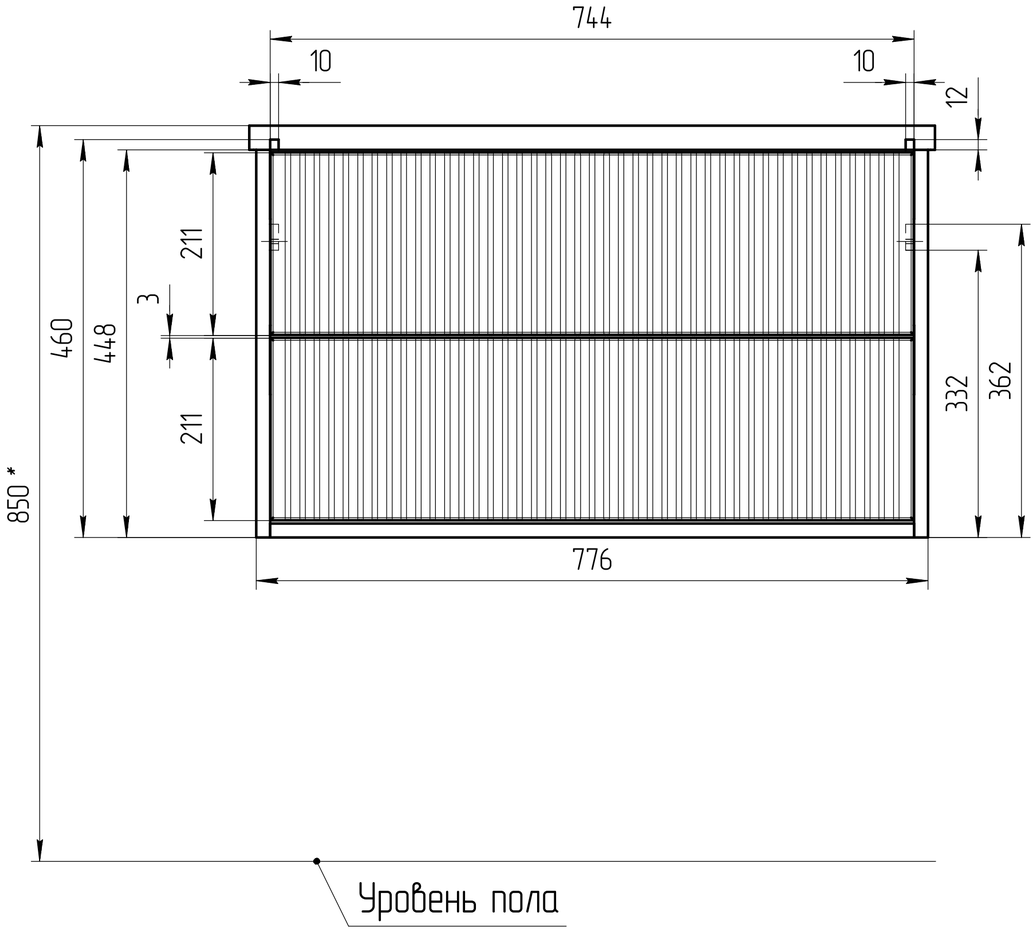

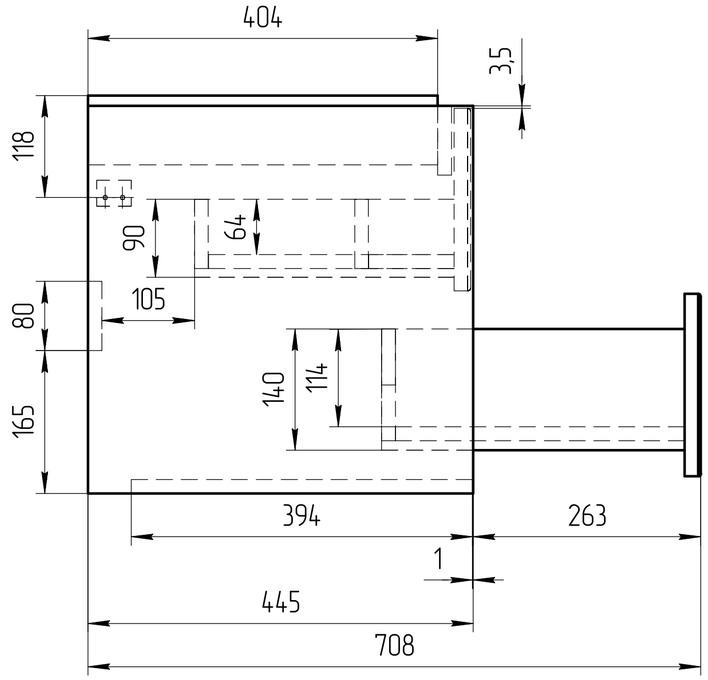

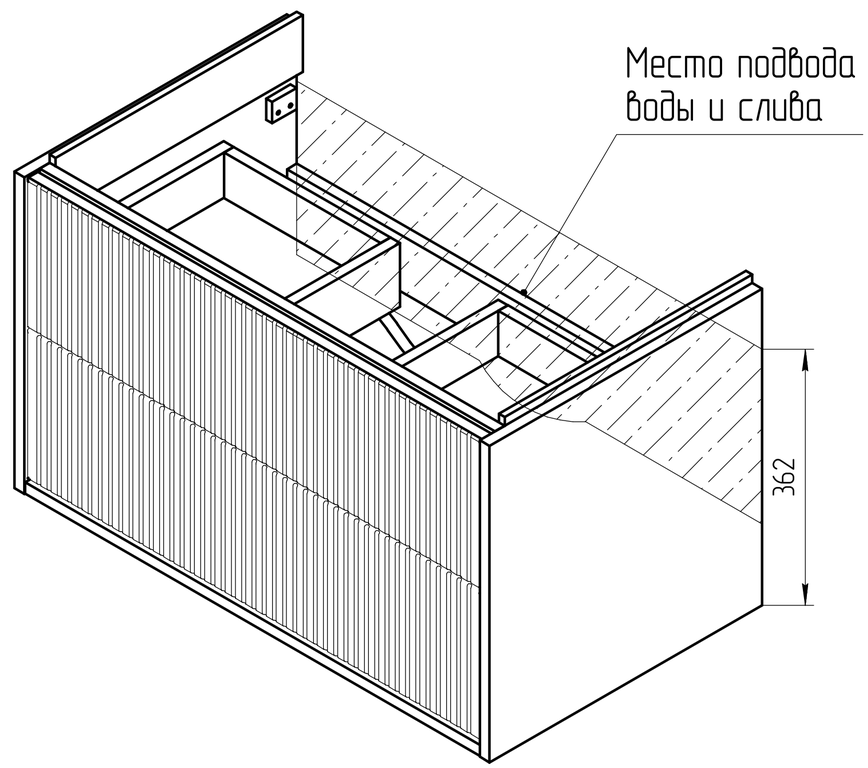

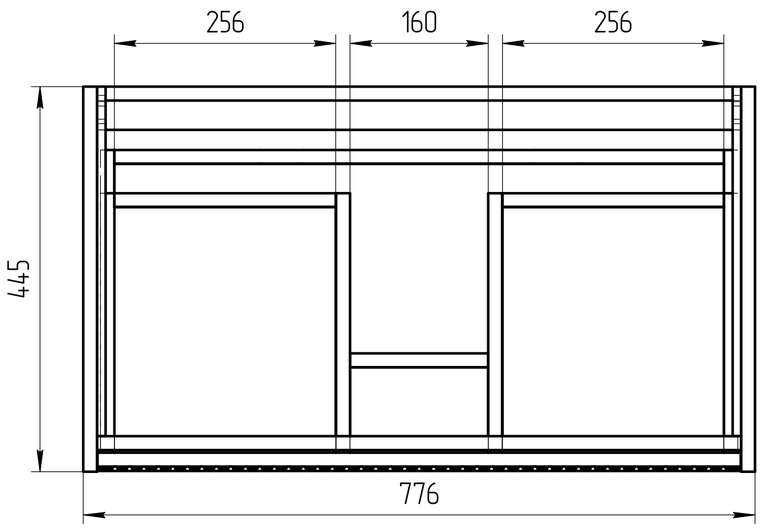

"*" – монтажная высота от уровня пола до края раковины

Тумба Classic Ribble 80	Масштаб 1:5
ЛДСП 16мм (бежевый)	