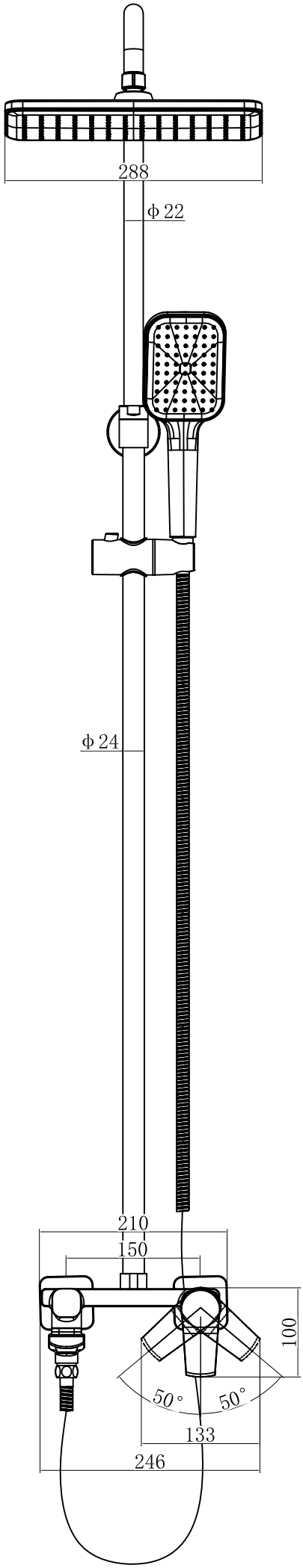
288
ϕ 22
ϕ 24
210
150
100
50°
50°
133
246

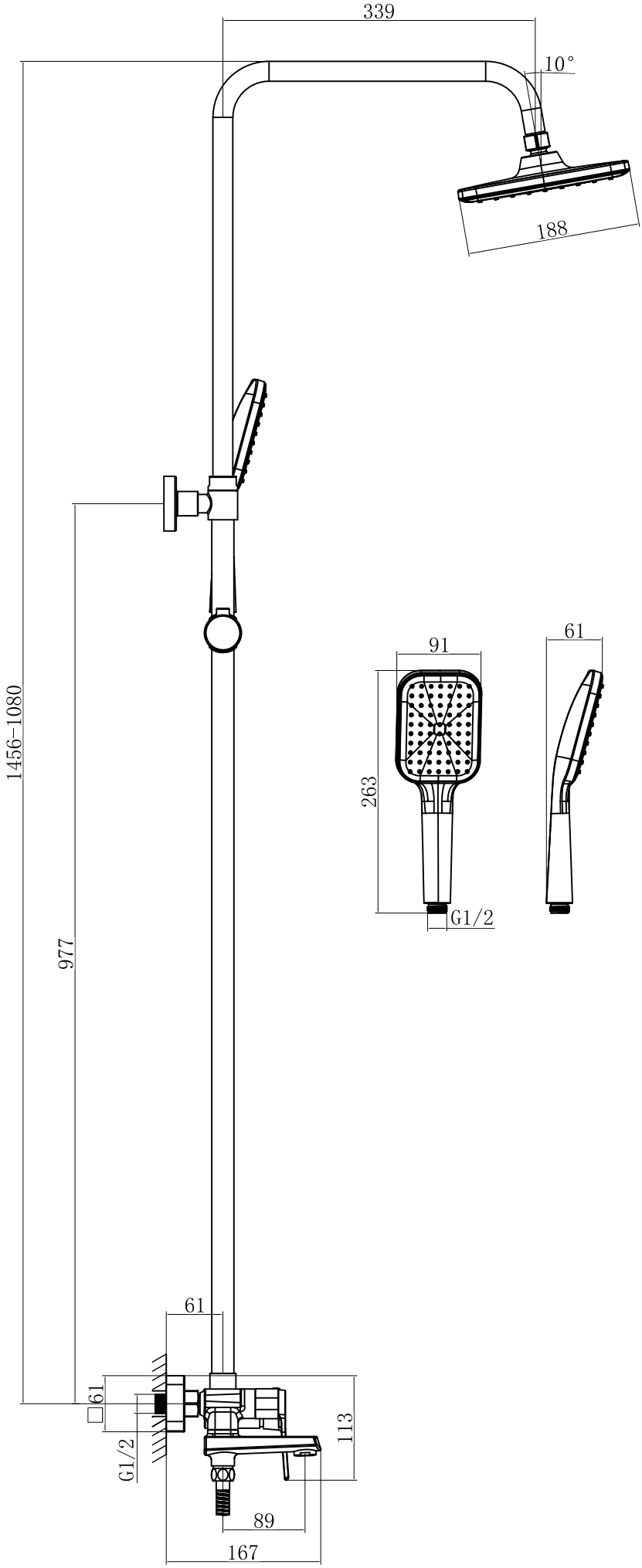
339
10°
188
1456-1080
977
91
61
263
G1/2
61
□61
G1/2
113
89
167