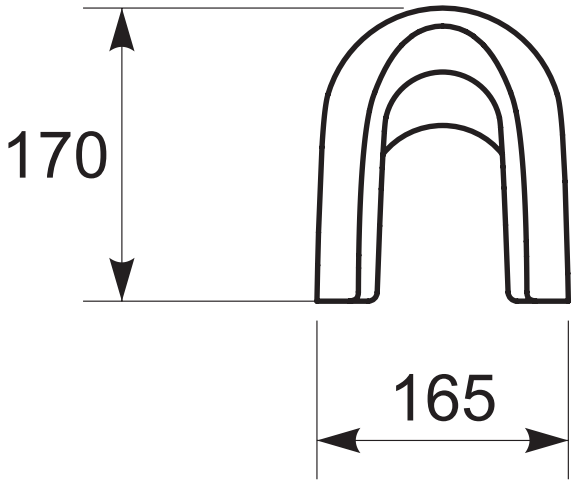
170
165

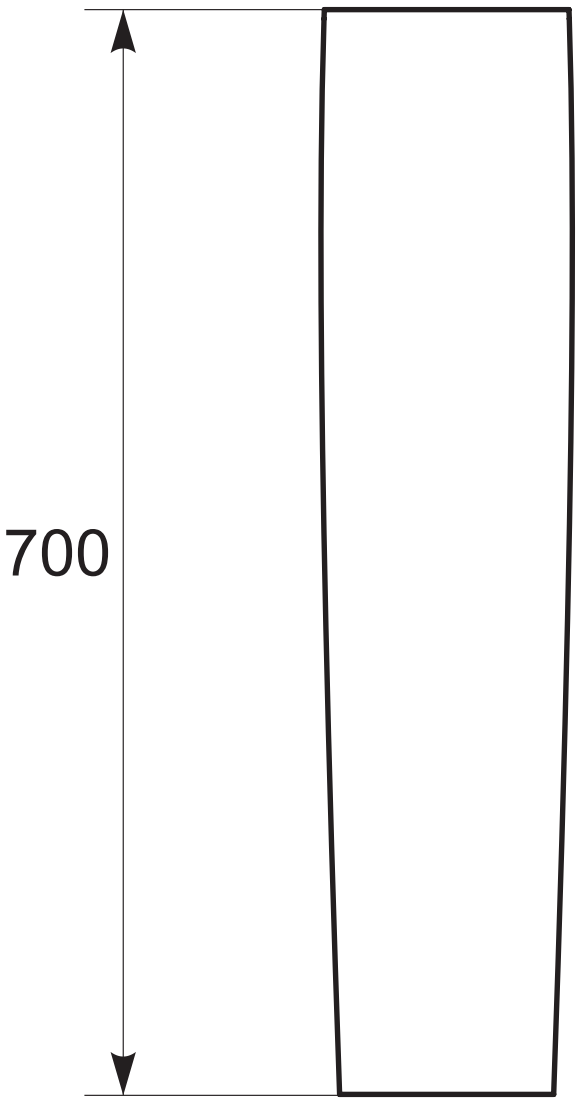
700