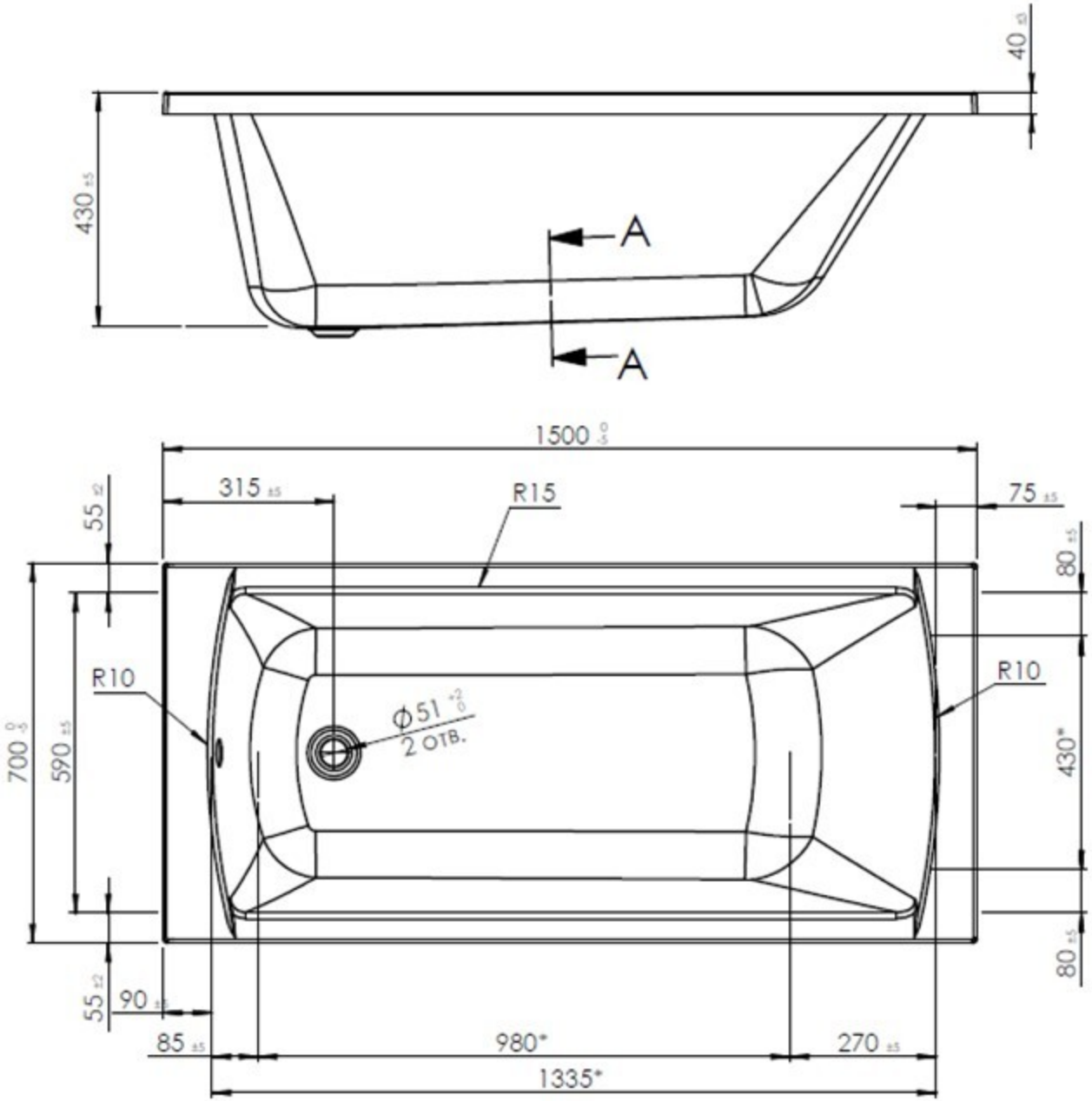

A-A (1 : 10)

1. Неуказанные параметры ванны согласно утвержденного ТУ.
2. *Размеры и информация для справок.

LARA 150x70