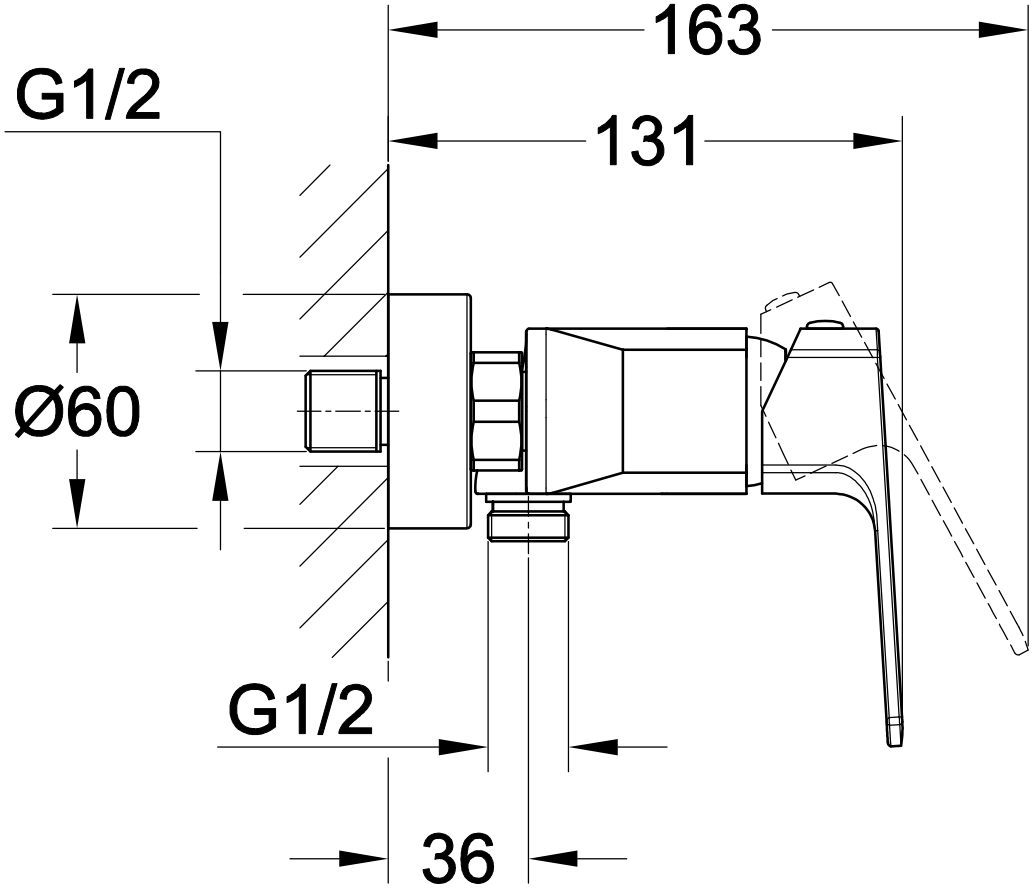
163
131
G1/2
Ø60
G1/2
36

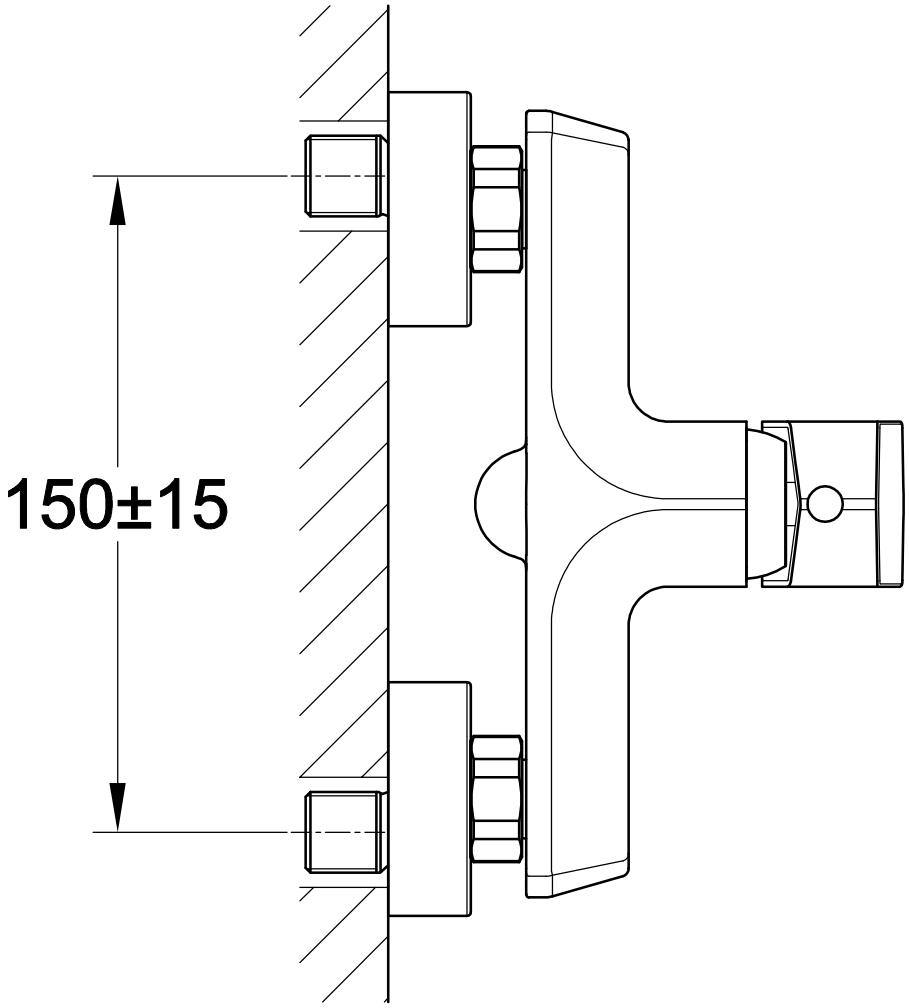
150±15