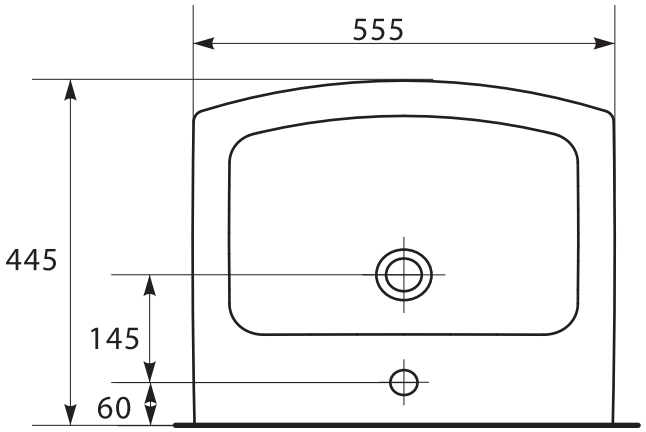
555
445
145
60

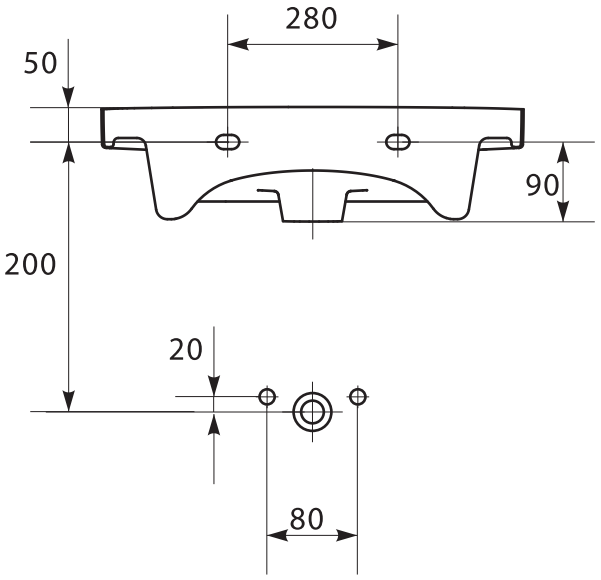
280
50
90
200
20
80