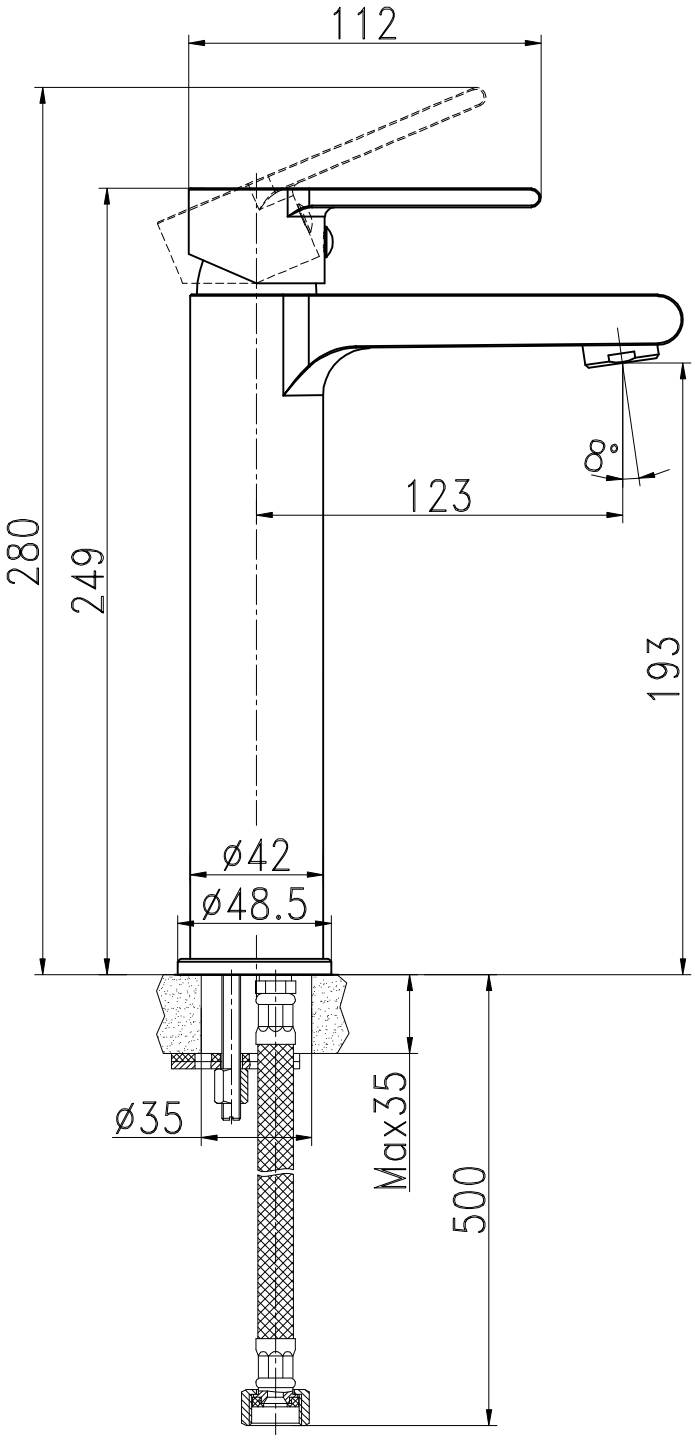
112
280
249
8°
123
193
ø42
ø48.5
ø35
Max35
500

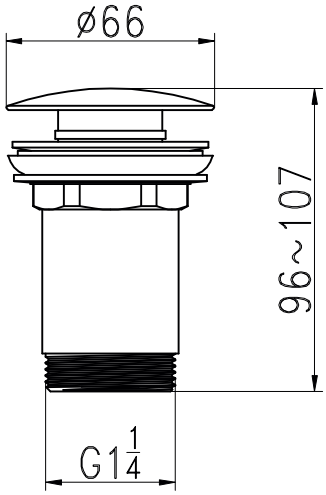
ø66
96~107
G1 1/4

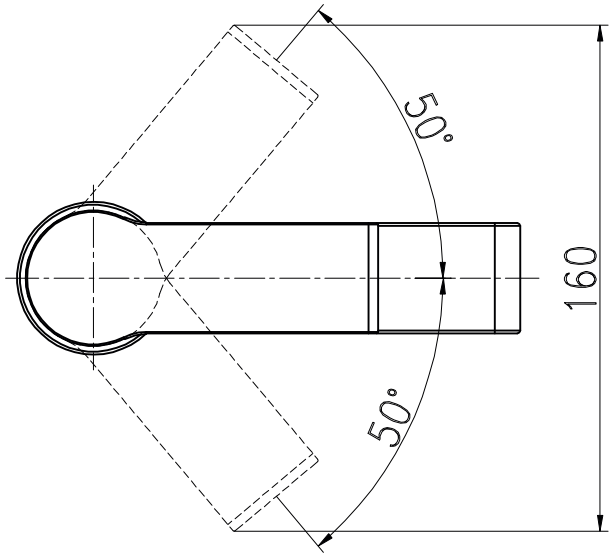
50°
160
50°