ТМ 01.00.127 СБ

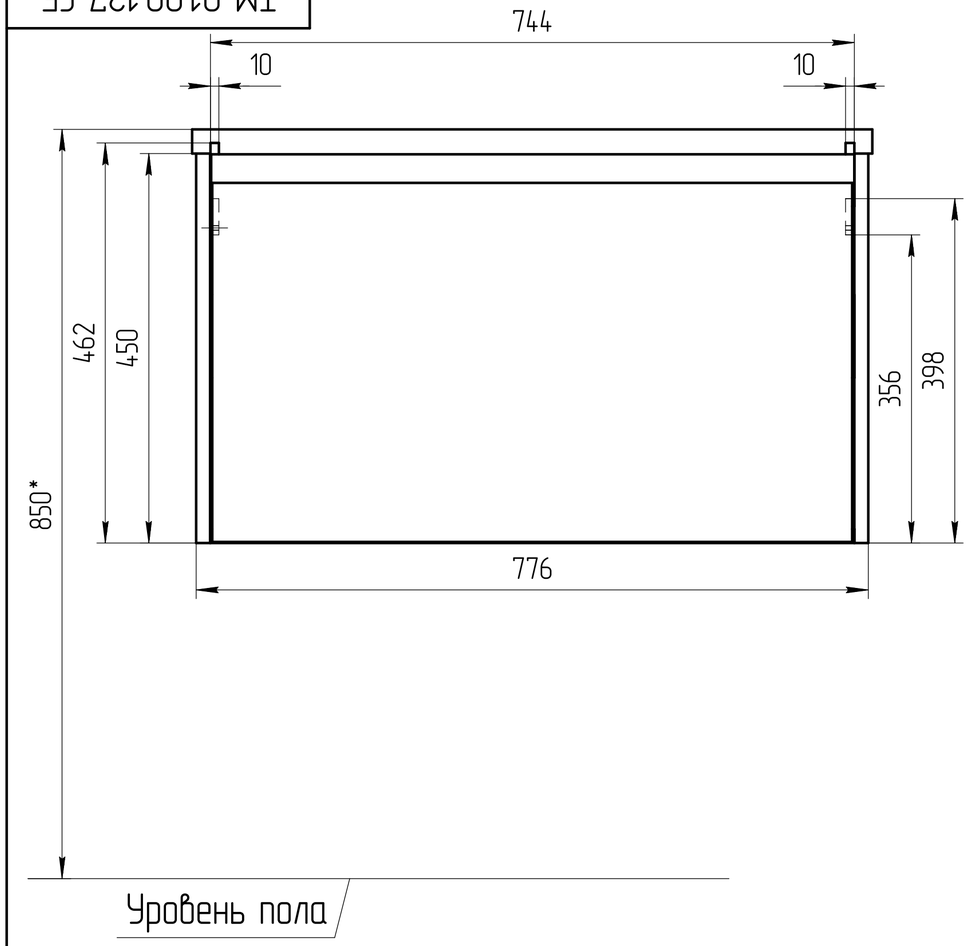

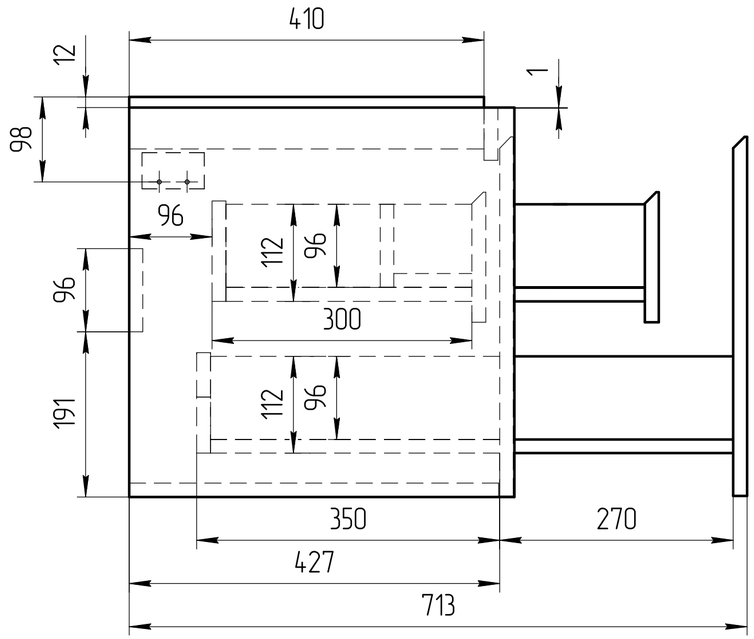

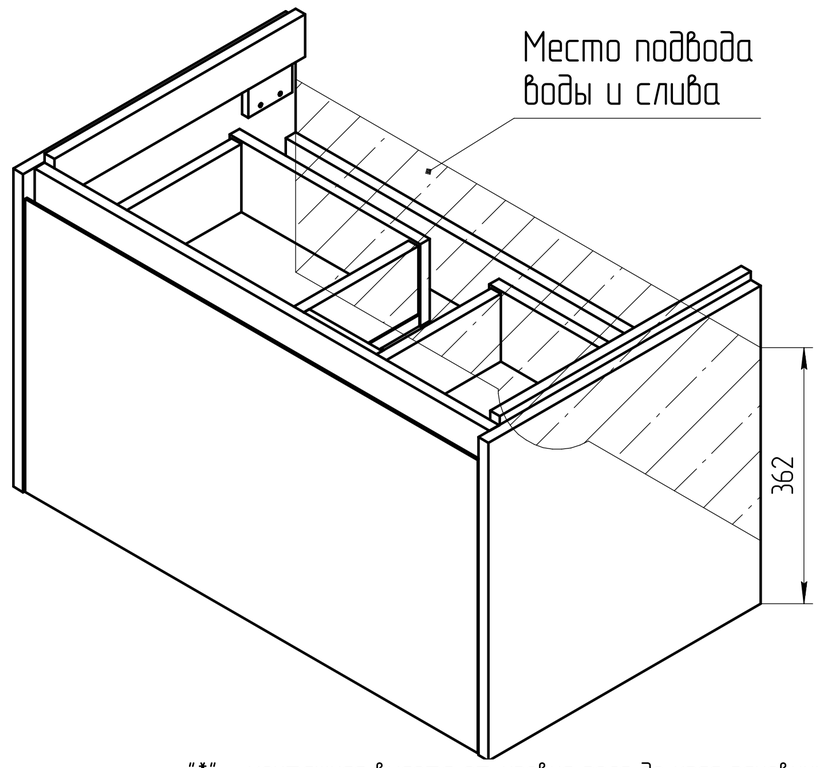

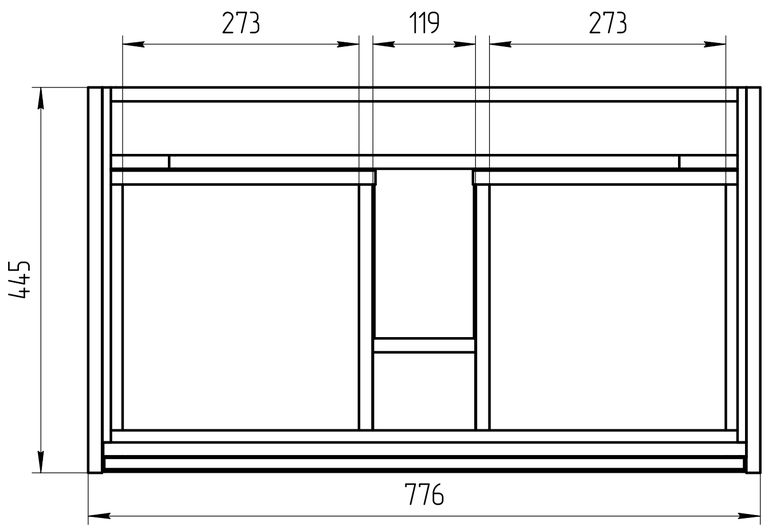

"*" – монтажная высота от уровня пола до края раковины

ТМ 01.00.127 СБ	
Тумба Grande 80	Масштаб 1:5
МДФ 16мм	